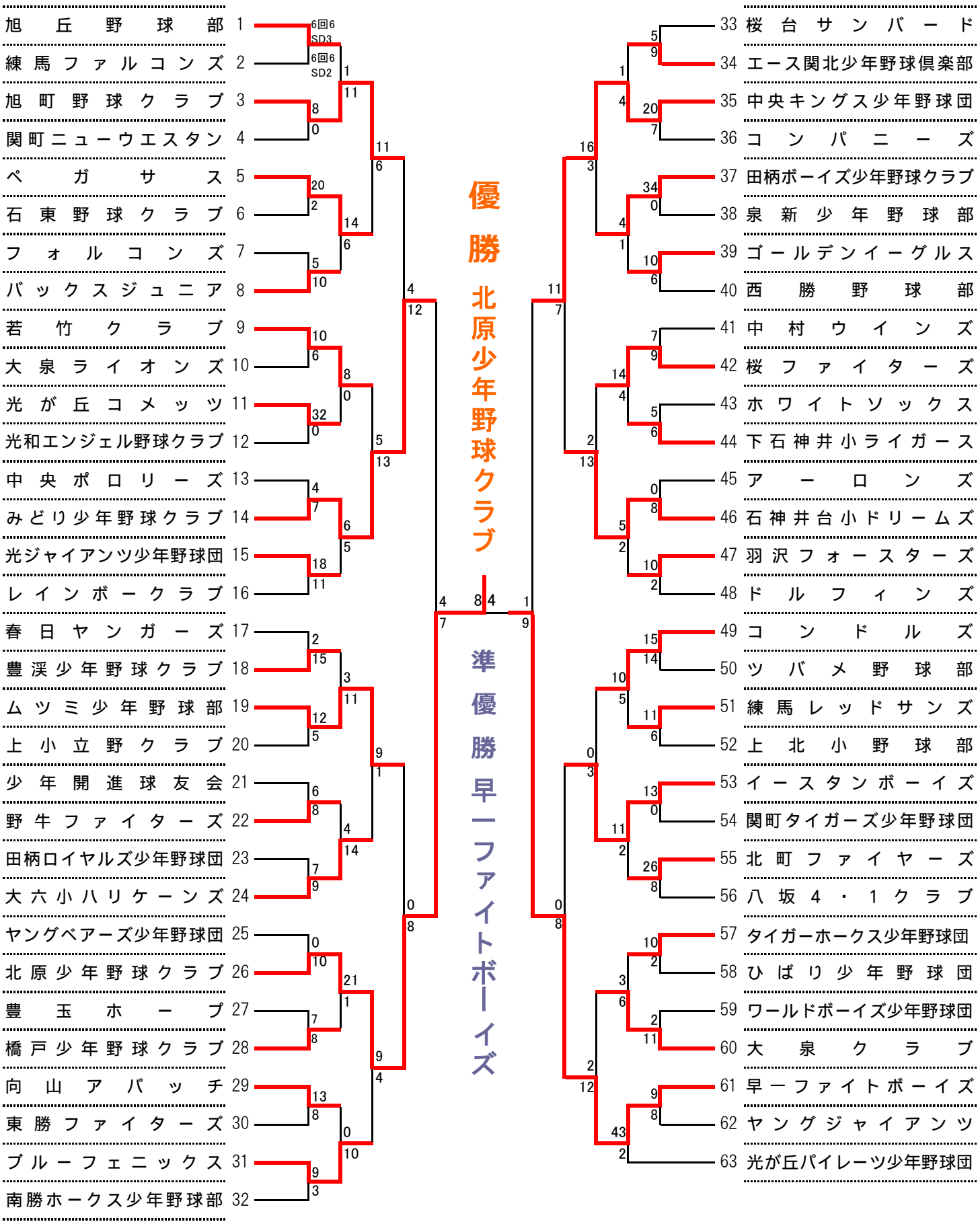第45回練馬区少年野球大会トーナメント表